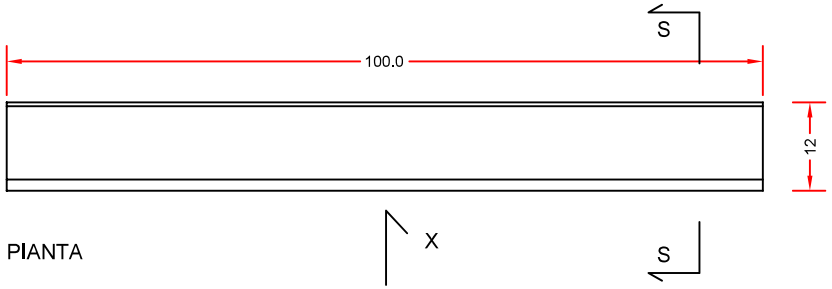


PIANTA

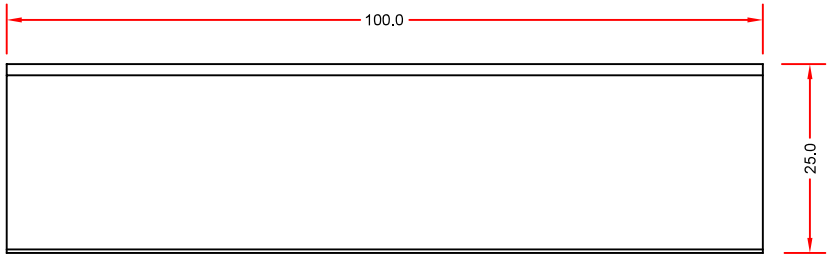


VISTA X

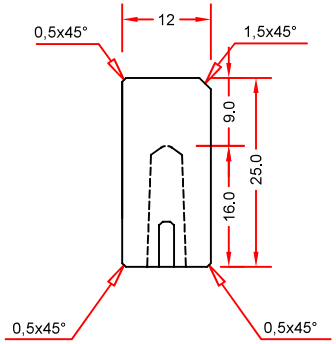


SEZ. S-S

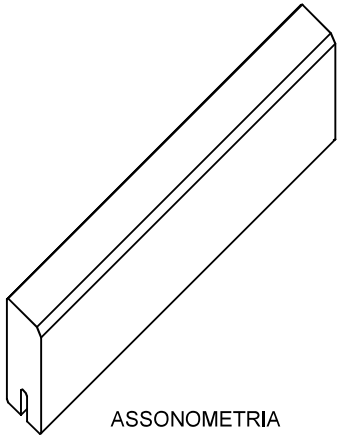

ASSONOMETRIA

Special vibro s.r.l.
Via Fossa nuova - 55016 Porcari (Lu)
Tel. 0583/297041 e-mail: info@specialvibro.it
sito web: www.specialvibro.it
CCIAA LU 132792 P.IVA e C.F. 01317250460


## SCHEDA TECNICA PRODOTTO

**Certificato N. IT11/0450**
Stabilimenti di Produzione
Porcari - Lucca
Progettazione e produzione vasche di accumulo, stazioni di sollevamento, cordoli, geobloc, loculi, new jersey

| Codice | Descrizione | peso manufatti Kg |
|---|---|---|
| CRAL08W | Cordonato liscio vibrocompresso rovesciato (VCR) LEGGERO di cm 12 Misure: cm 100 x 12 x 25h | 54 |

| | |
|---|---|
| Peso pacco kg : | 1728 |
| N° pezzi a pacco : | 32 |

CARATTERISTICHE TECNICHE (UNI EN 1340)

| | |
|---|---|
| Impiego previsto | esterno |
| Resistenza caratteristica a flessione | >=3.5 Mpa (classe 1 - maractura S) |
| Resistenza allo sicvolamento/slittamento | Soddisfacente |
| Tolleranza dimensionale (mm) | +/- 5% |
| Durabilità | Soddisfacente |
| Emissione Amianto | Non pertinente |
| Reazione al fuoco | A1 |
| Normativa di riferimento | UNI EN 1340/2004 vers. 2008 |

VOCE DI CAPITOLATO

Cordolo prefabbricato in calcestruzzo ad alta resistenza colore grigio, vibro-compressi-rovesciati (VCR), con finitura superficiale liscia, prodotto da Special Vibro srl o similari. Il cordolo prefabbricato dovrà essere delle dimensioni rif. codice: CRAL08W di cm. lung. 100x larg. 12x alt.25cm, peso di 54 kg/ml. Deve possedere la marcatura CE con relativo attestato dei requisiti richiesti dalla norma EN 1340:2004 vers.2008: resistenza a flessione > 3,5 MPa classe 1 marcatura S.

**Prodotto CAM (Criteri Ambientali Minimi)**
**UNI EN ISO 14021:2021 - N. 19.16384**

| | | | |
|---|---|---|---|
| Revisione: | 01 | Data: | 07/2023 |
| Tavola: | 01 | Scala: | 1:10 |

La proprietà di questo disegno è tutelata a termini di legge.

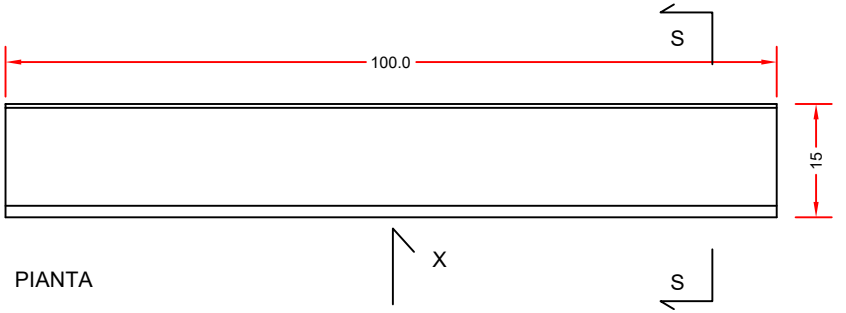


PIANTA

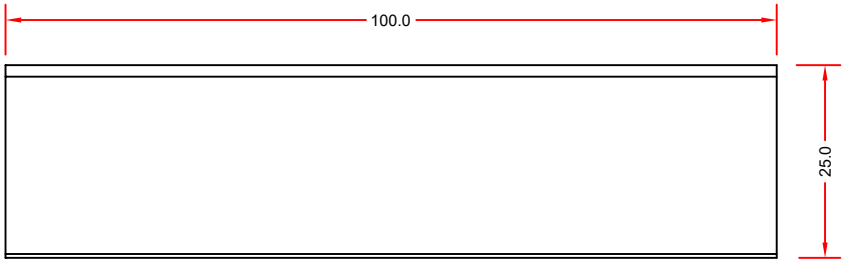


VISTA X

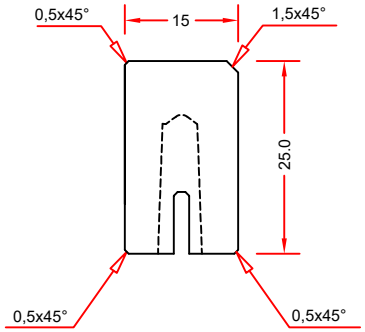


SEZ. S-S

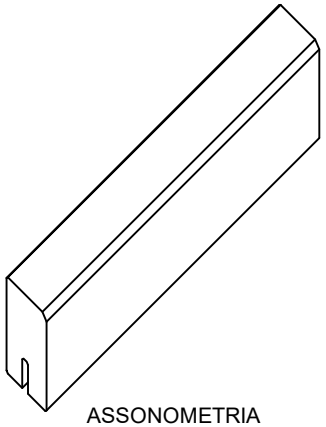

ASSONOMETRIA

Special vibro s.r.l.
Via Fossa nuova - 55016 Porcari (Lu)
Tel. 0583/297041 e-mail: info@specialvibro.it
sito web: www.specialvibro.it
CCIAA LU 132792 P.IVA e C.F. 01317250460

## SCHEDA TECNICA PRODOTTO

**Certificato N. IT11/0450**
Stabilimenti di Produzione
Porcari - Lucca
Progettazione e produzione vasche di accumulo, stazioni di sollevamento, cordoli, geobloc, loculi, new jersey

| Codice | Descrizione | peso manufatti Kg |
|---|---|---|
| CRAL18W | Cordonato liscio vibrocompresso rovesciato (VCR) LEGGERO di cm 15<br>Misure: cm 100 x 15 x 25h | 66 |

| | |
|---|---|
| Peso pacco kg : | 1584 |
| N° pezzi a pacco : | 24 |

| CARATTERISTICHE TECNICHE (UNI EN 1340) | |
|---|---|
| Impiego previsto | esterno |
| Resistenza caratteristica a flessione | >=3.5 Mpa (classe 1 - maractura S) |
| Resistenza allo sicvolamento/slittamento | Soddisfacente |
| Tolleranza dimensionale (mm) | +/- 5% |
| Durabilità | Soddisfacente |
| Emissione Amianto | Non pertinente |
| Reazione al fuoco | A1 |
| Normativa di riferimento | UNI EN 1340/2004 vers. 2008 |

### VOCE DI CAPITOLATO

Cordolo prefabbricato in calcestruzzo ad alta resistenza colore grigio, vibro-compressi-rovesciati (VCR), con finitura superficiale liscia, prodotto da Special Vibro srl o similari. Il cordolo prefabbricato dovrà essere delle dimensioni rif. codice: CRAL18W di cm. lung. 100x larg. 15x alt.25cm, peso di 66 kg/ml. Deve possedere la marcatura CE con relativo attestato dei requisiti richiesti dalla norma EN 1340:2004 vers.2008: resistenza a flessione > 3,5 MPa classe 1 marcatura S.

| | | | |
|---|---|---|---|
| Revisione: | 01 | Data: | 07/2023 |
| Tavola: | 01 | Scala: | 1:10 |

La proprietà di questo disegno è tutelata a termini di legge.

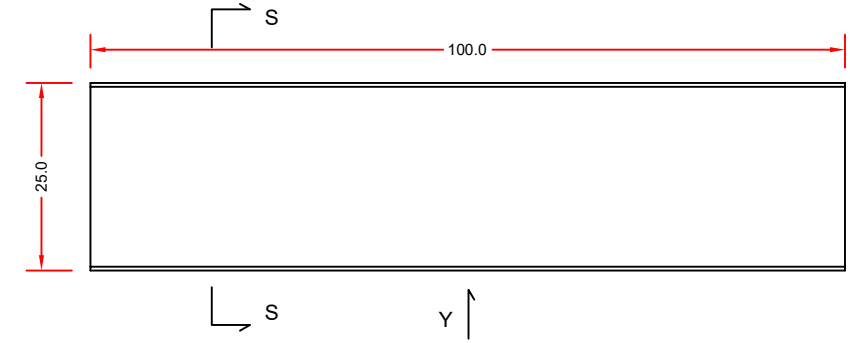


PIANTA

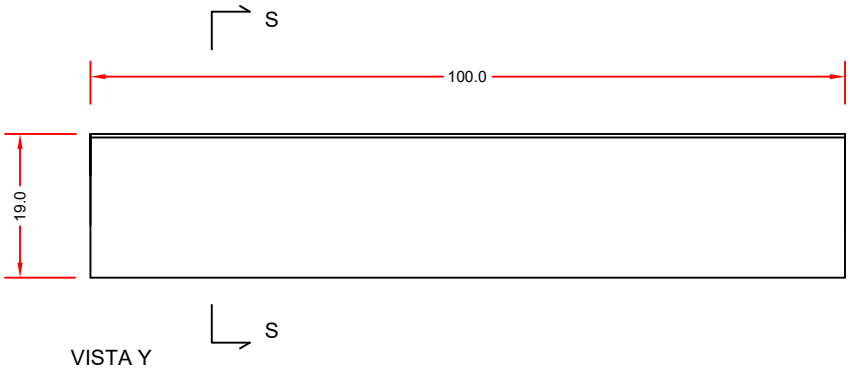


VISTA Y

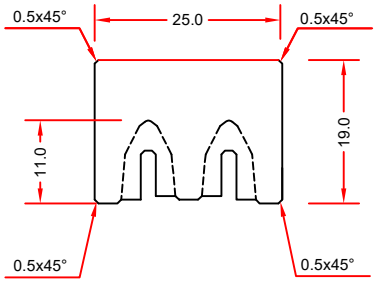


SEZ. S-S

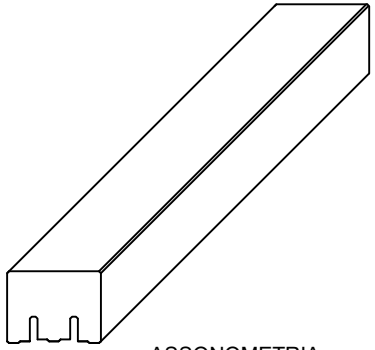

ASSONOMETRIA

Special vibro s.r.l.
Via Fossa nuova - 55016 Porcari (Lu)
Tel. 0583/297041 e-mail: info@specialvibro.it
sito web: www.specialvibro.it
CCIAA LU 132792 P.IVA e C.F. 01317250460


## SCHEDA TECNICA PRODOTTO

**Certificato N. IT11/0450**
Stabilimenti di Produzione
Porcari - Lucca
Progettazione e produzione vasche di accumulo, stazioni di sollevamento, cordoli, geobloc, loculi, new jersey

| Codice | Descrizione | peso manufatti Kg |
|---|---|---|
| CRLA04W | Cordonato liscio vibrocompresso rovesciato (VCR) LEGGERO (lista) Misure: cm 100 x 25 x 19h | 88 |

| | |
|---|---|
| Peso pacco kg : | 1760 |
| N° pezzi a pacco : | 20 |
| CARATTERISTICHE TECNICHE (UNI EN 1340) | |
| Impiego previsto | esterno |
| Resistenza caratteristica a flessione | >=3.5 Mpa (classe 1 - maractura S) |
| Resistenza allo sicvolamento/slittamento | Soddisfacente |
| Tolleranza dimensionale (mm) | +/- 5% |
| Durabilità | Soddisfacente |
| Emissione Amianto | Non pertinente |
| Reazione al fuoco | A1 |
| Normativa di riferimento | UNI EN 1340/2004 vers. 2008 |

VOCE DI CAPITOLATO

Cordolo prefabbricato in calcestruzzo ad alta resistenza colore grigio, vibro-compressi-rovesciati (VCR), con finitura superficiale liscia, prodotto da Special Vibro srl o similari. Il cordolo prefabbricato dovrà essere delle dimensioni rif. codice: CRLA04W di cm. lung. 100x larg. 25x alt.19cm, peso di 88 kg/ml. Deve possedere la marcatura CE con relativo attestato dei requisiti richiesti dalla norma EN 1340:2004 vers.2008: resistenza a flessione > 3,5 MPa classe 1 marcatura S. Sovrapprezzo per pezzi speciali quali elementi curvilinei, bocche di lupo, cordoli per passi carrabili da conteggiare a parte.

| | | | |
|---|---|---|---|
| Revisione: | 01 | Data: | 07/2023 |
| Tavola: | 01 | Scala: | 1:10 |

La proprietà di questo disegno è tutelata a termini di legge.